KINEMATICA
Homogenizing perfected.

STATIVE / STANDS

Montageanleitung
Mounting instructions

Instructions de montage

Monteringsanvisning

Montagehandleiding

Instrucciones de montaje

Istruzioni di montaggio

Asennusohje

Instrukcja instalacji

Инструкция по установке

ST-P 13/320
PLATE STAND / PLATTEN STATIV

Eine informative Video-Anleitung finden Sie unter folgendem Link:
An instructional video is available at the following link:

http://youtu.be/zTwL6hGrGGc

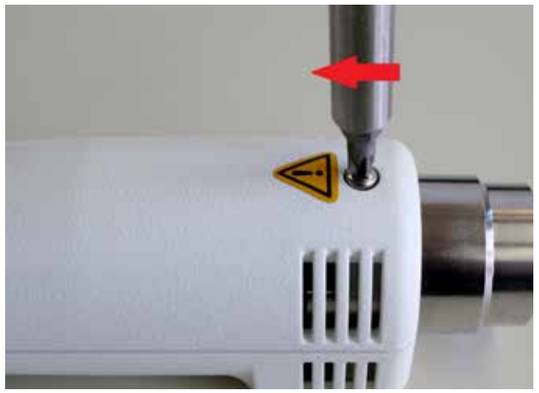

1. Schrauben Sie mit einem Kreuzschraubenzieher die Kreuzschraube an der Unterseite des Antriebs PT 1200 E ab.

1. Using a crosshead (Phillips) screwdriver, unscrew the crosshead screw on the underside of the PT 1200 E drive mechanism.

2. Drehen Sie die schwarze Rändelschraube ab, um den Haltezapfen aus der Lagerhülse entnehmen zu können.

2. Undo the black knurled knob in order to be able to remove the holding bracket from the bearing sleeve.

3. Im Inneren des Haltezapfens befindet sich eine Zylinderschraube M3x14.

3. In the holding bracket there is a 3 x14 cylinder head screw.

4. Der Haltezapfen muss wie auf dem Bild, mit der Rundung nach vorne, Richtung der Kupplung des PT 1200 E, aufgelegt werden.

4. As in the Illustration, the holding bracket must be placed on the body of the device with the curved part towards the front, facing in the direction of the adapter on the PT 1200 E.

5. Legen Sie die Zylinderschraube in die Fassung des Haltezapfens und richten diese passend zum Antrieb aus.

5. Place the cylinder head screw in the socket of the holding bracket and move the latter so that it fits flush to the drive unit.

6. Mit dem im Lieferumfang beigelegten 2.5 mm Inbusschlüssel, ziehen Sie die Schaube fest an.

6. Using the 2.5 mm Allen key included with the device, tighten the screw.

7. Das PT 1200 E kann nun mit dem angebrachten Haltezapfen in die Lagerhülse am Stativ hineingeführt werden.

7. Now with the holding bracket fixed in place, the PT 1200 E can be inserted in the bearing sleeve on the stand.

8. Mit der schwarzen Rändelschraube fixieren Sie das Gerät am Stativ.

8. Fix the device on the stand with the black knurled knob.

KINEMATICA
Homogenizing perfected.

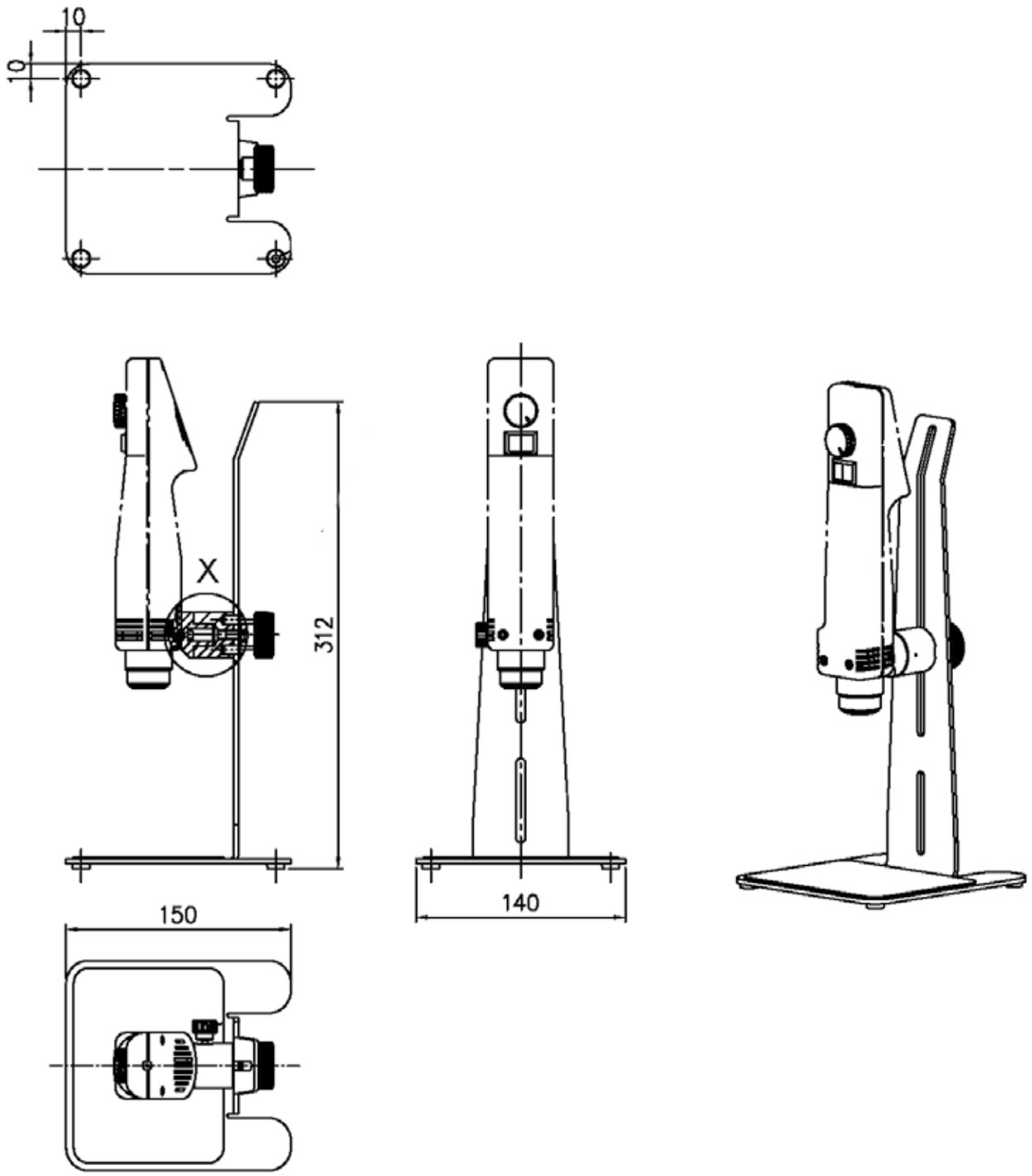

Art.Nr / Item no. **9170009** Stückliste / Parts list - Plattenstativ / Plate-Stand ST-P 13/320		
Art.Nr / Item no.	Bezeichnung / Description	Stk. / pcs.
9756330	Stativblech Sheet metal stand	1
9756391	Haltezapfen Holding bracket	1
9756332	Unterlagsfolie Plastic underlay	1
9950025	Zyl-Schr. M3x14 A2 Cylinder head screw. M3x14 A2	1
9991006	U-Scheibe M 6 A2 U-washer M 6 A2	1
9343078	Rändelschraube M6x10 Ø40 Knurled knob M6x10 Ø40	1
9900700	Zyl.-Stift 6h8x12 R Straight pins 6h8x12 R	2
9323023	Gummifüsse schwarz Ø12x3.5 Rubber feet, black Ø12x3.5	4
9756392	Lagerhülse Bearing sleeve	1
9323041	Rändelschraube M4x10 Knurled knob M4x10	1
Werkzeug / Tool		
9300117	Imbusschlüssel 2.5mm Allen key 2.5mm	1

ST-P20/600
PLATE STAND / PLATTEN STATIV

Option

Verkaufs-Nr. / Order no.: 11045031
Sicherheits-Positionierungsring
Safety positioning ring

Option

Verkaufs-Nr. / Order no.: 11045011
Gefässhalter mit Kreuzmuffe
Vessel holder with boss head

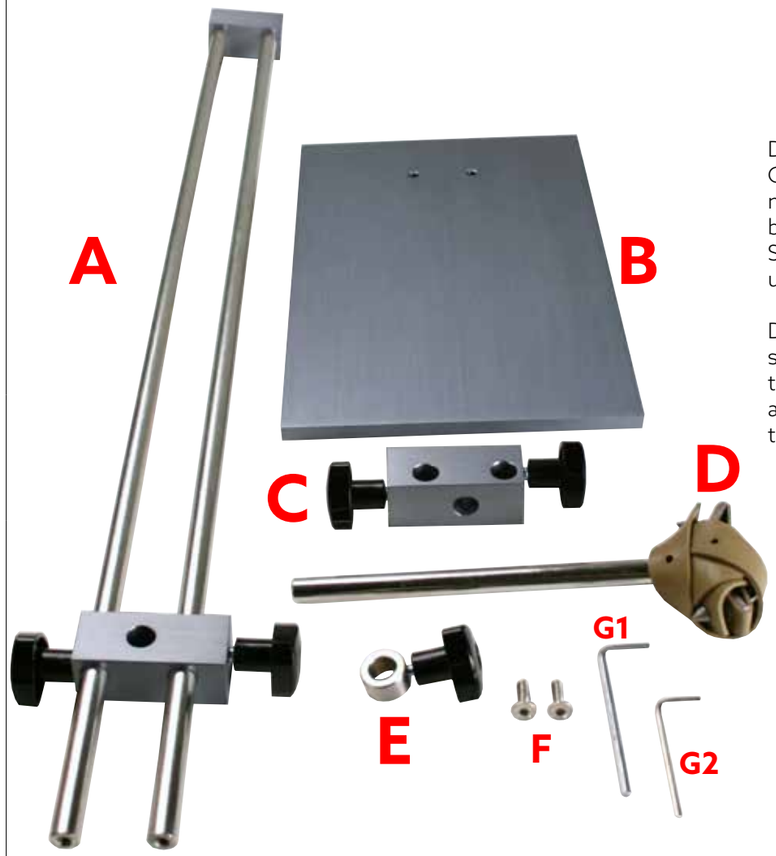

Durch die Vibrationen vom Gerät können sich eventuell mit der Zeit die Verschraubungen lockern, überprüfen Sie diese von Zeit zu Zeit und ziehen diese nach.

Device vibrations can loosen screw connections over time, check them regularly and use the spanner to tighten them.

1. Stecken Sie eine der Schrauben **F** in das Schraubgewinde der Stativplatte **B** und halten Sie es mit dem Finger fest.

1. Put one of the **F** screws through the screw hole in the stand plate B and hold it steady from behind.

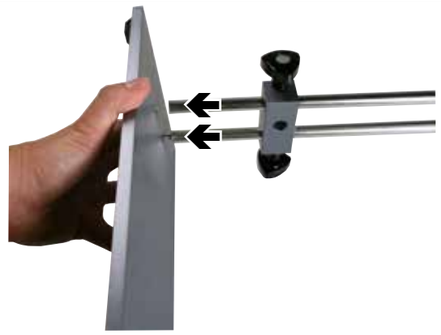

Zusammenstellung / Lieferumfang / Werkzeuge:
A: Stativstangen mit Kreuzmuffe und Endstück, **B:** Stativplatte, **C:** Kreuzmuffe, **D:** Gefässhalter, **E:** Sicherheitsring, **F:** Schrauben zur Stativstange, **G1:** 4mm Inbusschlüssel, **G2:** 3mm Inbusschlüssel.

Assembly / scope of delivery / tools:
A: Stand rods with boss head and end piece, **B:** Stand plate, **C:** Boss head, **D:** Vessel holder, **E:** Safety ring, **F:** Screws for stand rod, **G1:** 4mm Allen key, **G2**: 3mm Allen key

2. Stecken Sie die Stativstangen **A** auf die Schraube...

2. Attach the stand rods **A** to the screw...

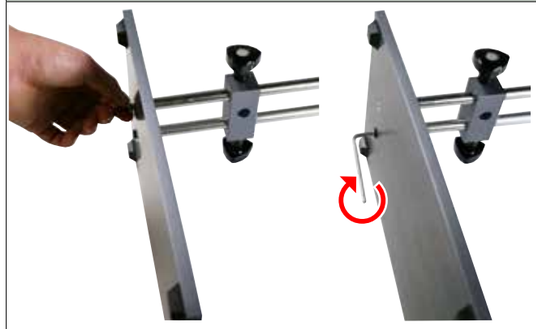

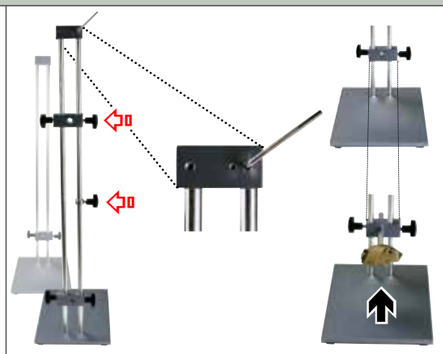

3. ...und drehen Sie diese mit der Hand leicht zu. Jetzt können Sie die zweite Schraube eindrehen und beide mit dem 4mm Inbusschlüssel **G1** festziehen.

3. ... and tighten it lightly by hand. You can now attach the second screw and secure both with the 4mm Allen key **G1**.

4. Um weiteres Zubehör anbringen zu können, lösen Sie die zwei Gewindestifte am Stativendstück mit dem 3mm Inbusschlüssel. Stecken Sie den Sicherheitsring **E** und eine weitere Kreuzmuffe **C** auf das Stativ und fixieren das Endstück wieder. In die untere Kreuzmuffe können Sie jetzt den Gefässhalter **D** anbringen.

4. If you want to attach other accessories, release the two threaded pins on the stand end piece using the 3mm Allen key. Attach the safety ring **E** and a second boss head **C** on the stand and reattach the end piece. You can now place the vessel holder **D** in the lower boss head.

5. Ihr Stativ ist jetzt einsatzbereit.

5. Your stand is now ready to use.

KINEMATICA
Homogenizing perfected.

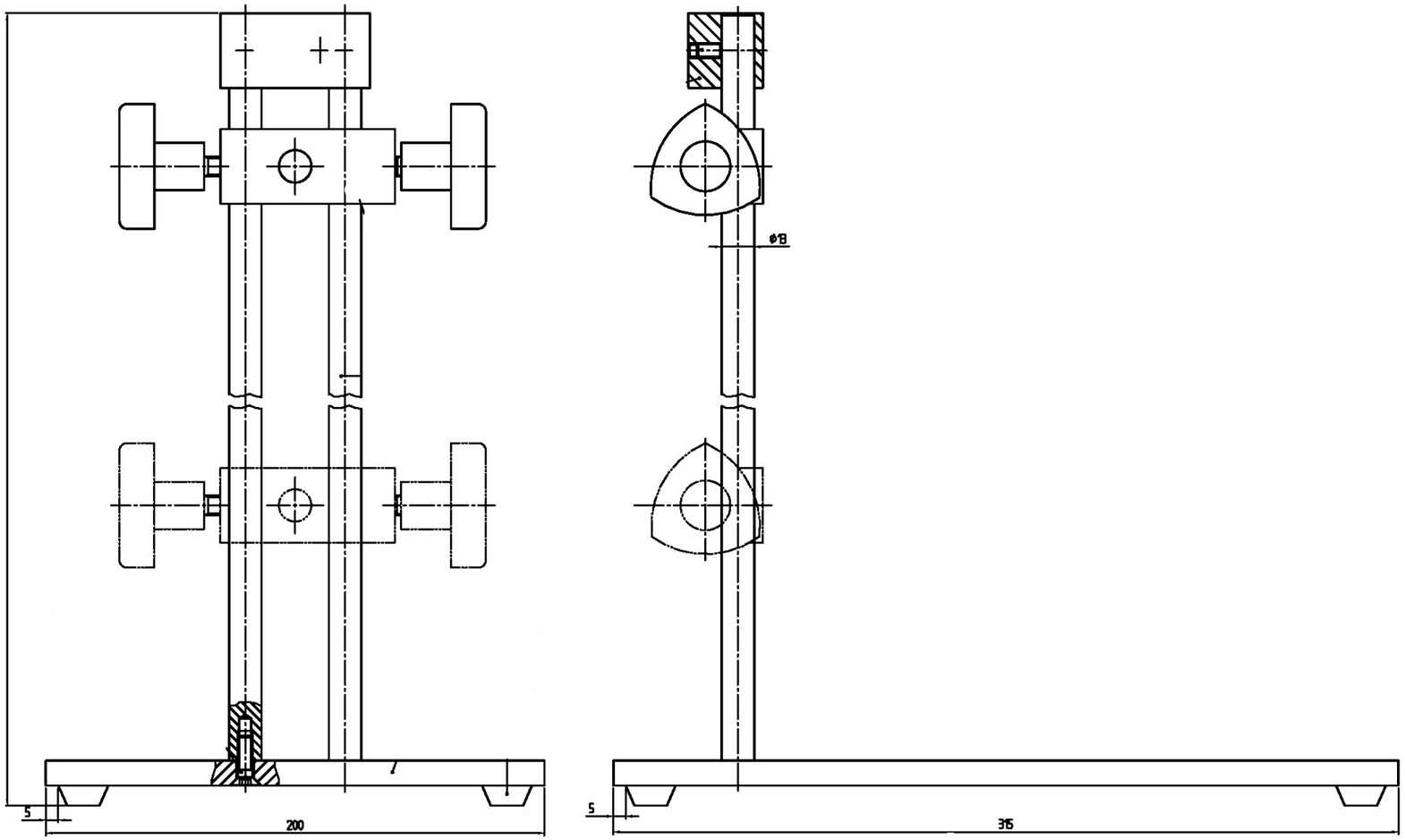

Art.Nr / Item no. **9115268** - Stückliste / Parts list ST-P20/600		
Art.Nr / Item no.	Bezeichnung / Description	Stk. / pcs.
9753143	Stativplatte Stand plate	1
9753201	Stativsäule Stand rod	2
9750876	Kreuzmuffe ST 21 Boss head ST 21	1
9750877	Halter PT-ST 2100 Holder PT-ST 2100	1
9920620	Senk-Schr. M6x20 R Countersunk screw M6x20 R	2
9920610	Gewindestift M6x10 mit Spitze Grub screw M6x10 with peak	2
9323028	Gummifüsse selbstkl. Rubber bases, adhesive	4
9800068	Rändelmutter B.193FP M8 D=25 Knurled nut B.193FP M8 D=25	1
9800077	Gewindestift M8x70 Grub screw M8x70	1
9800070	Gummifuss D=21 H=6 Rubber base D=21 H=6	4
Werkzeugsatz / Tool kit		
9770007	Werkzeugsatz / Tool kit ST-P 20	1

ST-P 10/600
PLATE STAND / PLATTEN STATIV

Option
Verkaufs-Nr / Order no.: 11045035

Sicherheitsring
Safety ring

Option
Verkaufs-Nr / Order no.: 11045013

Gefässhalter inkl. Halter
Vessel holder incl. bracket

Durch die Vibrationen vom Gerät können sich eventuell mit der Zeit die Verschraubungen lockern, überprüfen Sie diese von Zeit zu Zeit und ziehen diese nach.

Device vibrations can loosen screw connections over time, check them regularly and use the spanner to tighten them.

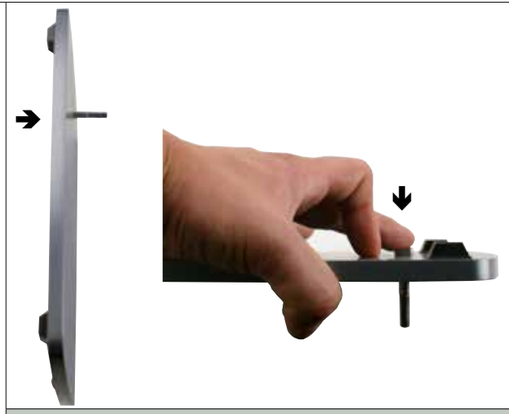

1. Führen Sie eine der Schrauben F durch das Gewindeloch der Stativplatte B und halten Sie es mit dem Finger von hinten fest.
1. Put one of the F screws through the threaded hole in the stand plate B and hold it steady from behind.

Zusammenstellung / Werkzeuge / Zubehör:
A: Stativstange, B: Stativplatte, C: Sicherheitsring, D: Halterung für den Gefässhalter, E: Gabelschlüssel 10mm, F: Schrauben zur Stativstange, G: Gefässhalter.

Assembly / tools / accessories:
A: Stand rod, B: Stand plate, C: Safety ring, D: Bracket for the vessel holder, E: 10mm spanner wrench, F: Screws for stand rod, G: Vessel holder

2. Stecken Sie die Stativstange A über die erste Schraube F, halten Sie die Stativstange mit der Hand und schrauben Sie die Schraube mit dem Finger fest. Schrauben Sie jetzt die zweite Schraube an und ziehen beide Schrauben mit dem 10mm Schlüssel E fest.

2. Attach the stand rod A using the first F screw, hold the stand rod in place and tighten screw by hand. Now attach the second screw and tighten both screws with the 10mm key E.

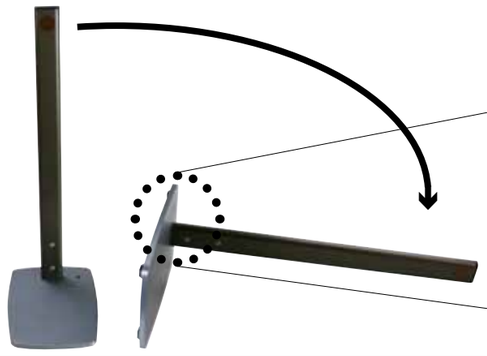

3. Kippen Sie das Stativ.

3. Tilt the stand.

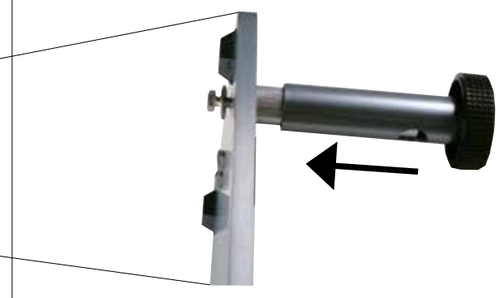

4. Schrauben Sie die Schraube unter der Halterung für den Gefässhalter D ab. Verbinden Sie den Halter D mit der Stativplatte B und schrauben Sie die Teile, mit Hilfe des 10mm Schlüssels E, zusammen.
4. Remove the screw beneath the vessel holder D bracket. Connect the holder D with the stand plate B and join parts together using the 10 mm key.

5. Ergänzen Sie das Stativ mit dem Sicherheitsring C und einem Gefässhalter G. Das Stativ ist jetzt einsatzbereit.

5. Add the safety ring C and the vessel holder G to the stand. The stand is now ready to use.

KINEMATICA
Homogenizing perfected.

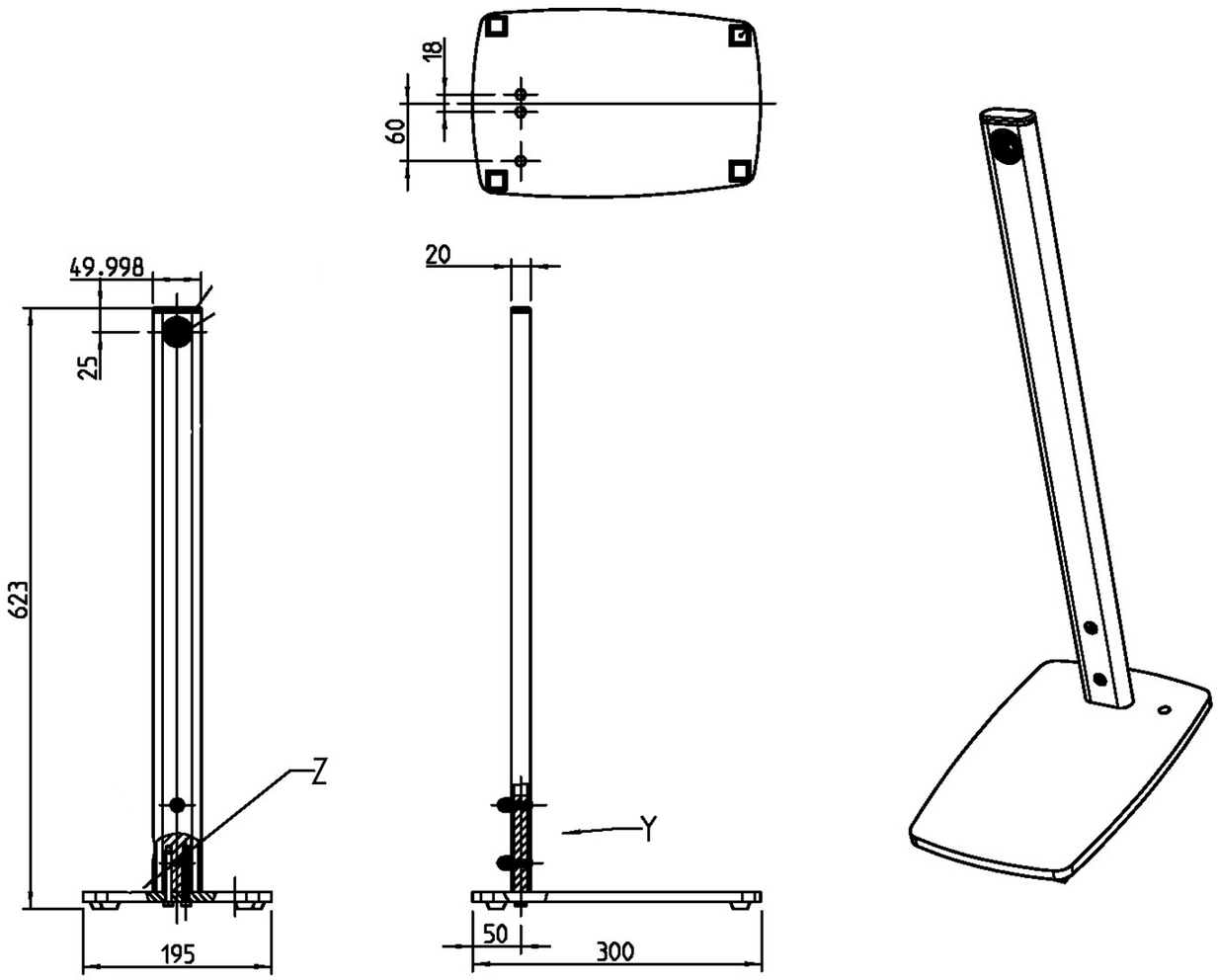

Art.Nr / Item no. 9115323 **Stückliste / Parts list - Plattenstativ / Plate-Stand ST-P 10/600**		
Art.Nr / Item no.	Bezeichnung / Description	Stk. / pcs.
9340733	Stativstange ST-P10/600 Stand rod ST-P10/600	1
9753872	Stativplatte ST-P10/60 Stand plate ST-P10/600	1
9753879	Halterung ST-P10/600 Bracked ST-P10/600	1
9910640	Sechskant-Schraube M6x40 A2 Hex head screw M6x40 A2	2
9910006	Mutter M6 R Internal screw M6 R	2
9951100	Linsensenkschr. M6x25 DIN 966A Raised countersunk-head screw	2
9323028	Gummifüsse schwarz selbskleben Rubber bases, black, adhesive	4
9341214	Ziermutterkappe M6 Decoration internal screw cap M6	2
9340862	Lamellenstopfen 20x50 Lamellae stopper 20x50	1
Werkzeug / Tool		
9341391	Gabelschlüssel 10 mm 10 mm spanner wrench	1
Optionen / Options		
Verkaufsnummer / Order no. 11045013 Stückliste / Parts list - Gefässhalter inkl. Halter / Vessel holder incl. bracket		
9754230	Gefässhaltermuffe komplett Vessel holder socket	1
9135040	Gefässhalter kompl. ST 34 Vessel holder ST 34, complete	1
Verkaufsnummer / Order no. 11045035 Stückliste / Parts list - Sicherheitsring / Safety positioning ring		
9754386	Sicherheitsring ST-P10/600 Safety ring ST-P10/600	1

ST-F 10/600
H-FUSS STATIV / H-FOOD STAND

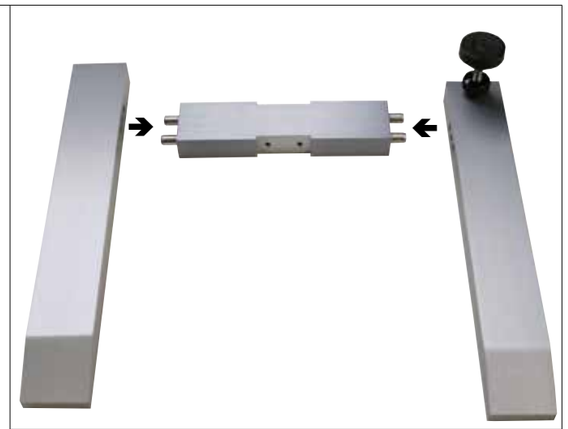

1. Stativfüsse **A+B** mit dem Querträger **C** zusammenstecken.

1. Join stand supports **A+B** with the cross beam **C**.

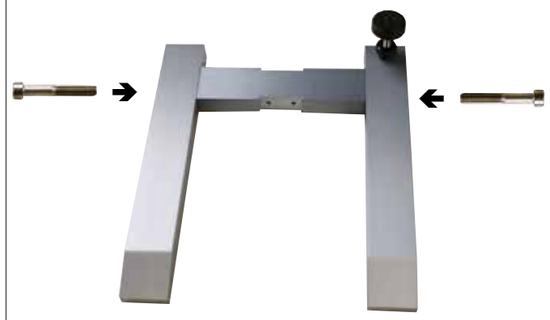

Zusammenstellung / Lieferumfang / Werkzeuge:
A+B: Stativ-Füsse, **C:** Querträger, **D:** Stativsäule mit Tischhalterung, **E:** Tisch mit Gefässhalterung, **F:** 4x Kabelhalter, **F1:** 4x Schrauben zu Kabelhalter, **E1:** Rändelmutter mit Schraube und Hülse, **A1:** 2x Schrauben zu Stativfüssen, **D1:** 4x Schrauben zu Säule, **G1:** Inbusschlüssel 6mm, **G2:** Inbusschlüssel 4mm, **G3:** Kreuzschraubenzieher (Nicht im Lieferumfang enthalten).

Assembly / scope of delivery / tools:
A+B: Stand supports, **C:** Cross beam, **D:** Stand pole with table holder, **E:** Table with vessel holder, **F:** 4x cable holder, **F1:** 4x screws for cable holder, **E1:** Knurled screw with bolt and casing, **A1:** 2x screws for stand supports, **D1:** 4x screws for pole, G1: 6 mm Allen key, **G2:** 4mm Allen key, **G3:** Phillips head screwdriver (not included).

2. Mit Hilfe des 4mm Inbusschlüssels **G2**, Stativfüsse **A+B** und Querträger **C** mit den Schrauben **A1** fest verschrauben.

2. Using the 4mm Allen key **G2** screw together the stand supports **A+B** and the cross beam **C** using the **A1** screws.

3. Wir empfehlen die Füsse senkrecht aufzustellen, um besser mit dem Inbusschlüssel drehen zu können.

3. We recommend that you hold the supports upright in order to access better with the Allen key.

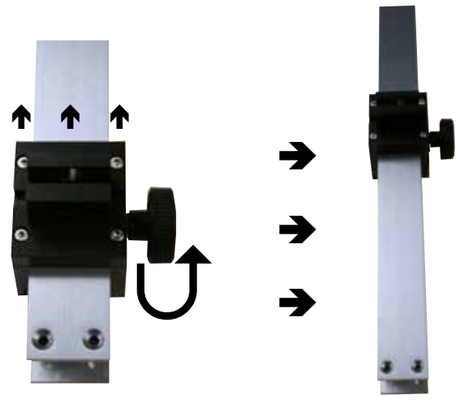

4. Tischhalterung an der Rändelmutter lockern und in die Mitte der Säule schieben.

4. Loosen the table holder on the knurled screw and slide it into the middle of the pole.

5. Stativsäule **D** auf den Querträger **C** aufstecken.

5. Attach the stand pole **D** to the cross beam **C**.

KINEMATICA
Homogenizing perfected.

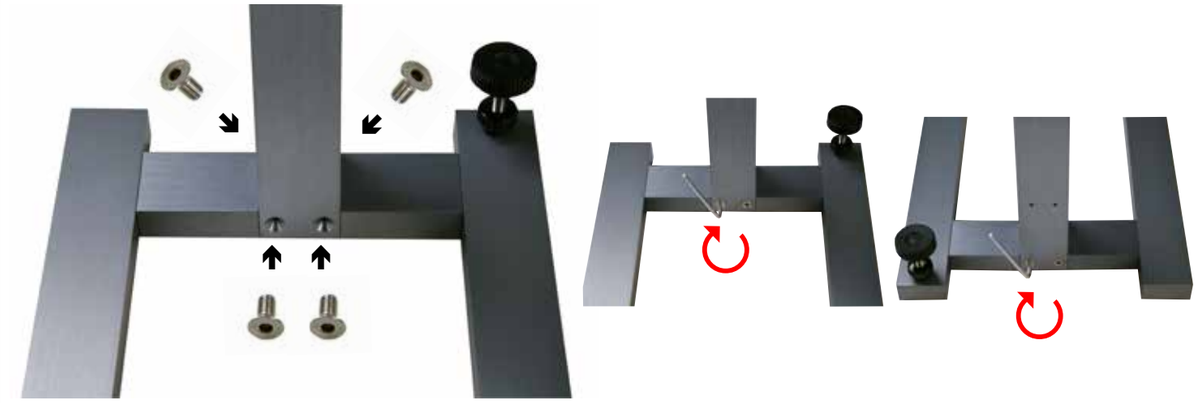

6. Mit dem 4mm Inbusschlüssel **G2**, Stativsäule und den Querträger mit den 4 Schrauben zur Säule **D1** fest verschrauben.

6. Securer the stand pole and the cross beam with the 4 screws to the **D1** pole using the 4 mm Allen key **G2**.

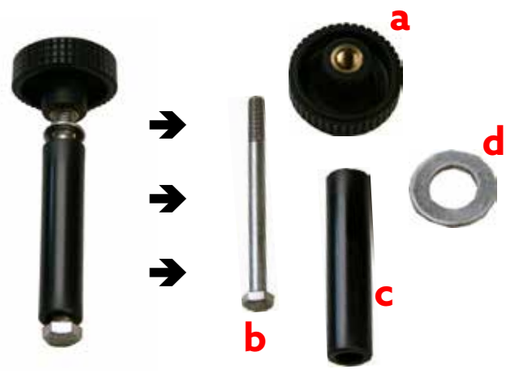

7. Rändelmutter mit Schraube und Hülse **E1** demontieren.

7. Dismantle the knurled screw with bolt and casing **E1**.

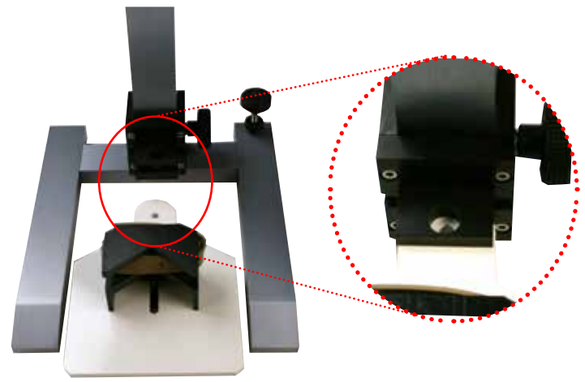

8. Tisch **E** in die vormontierte Tischhalterung an der Stativsäule einschieben, so dass die Bohrung durchgehend ist.
8. Slide table **E** on to the pre-assembled table holder on the stand pole, and position it correctly so that it is lined up with the bore-hole.

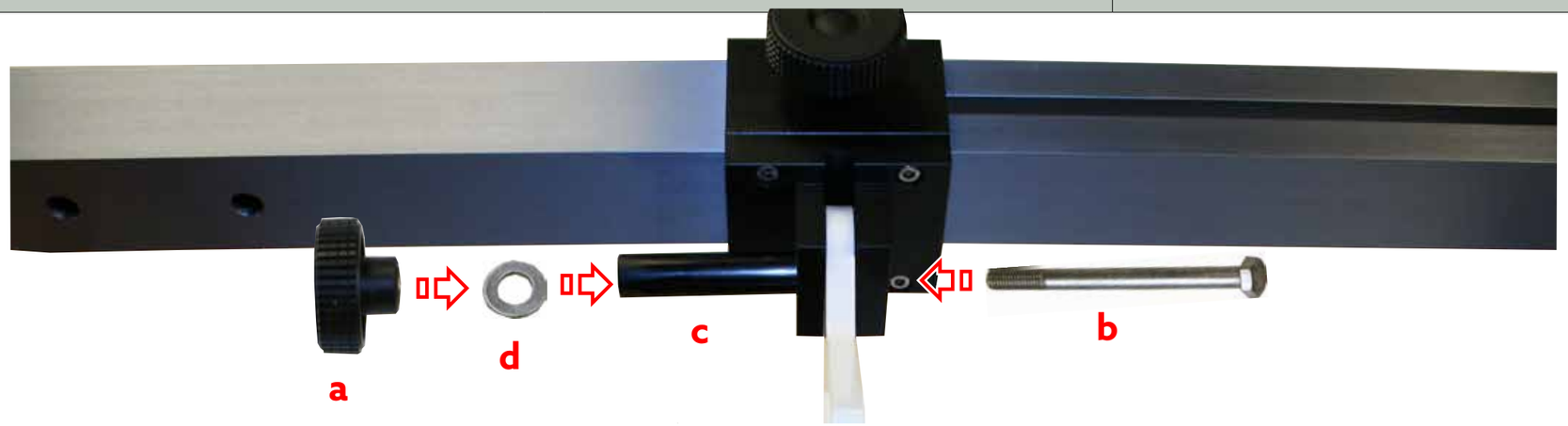

9. Tisch an der Halterung fixieren. Hülse **c** in die Ausbuchtung der Stativhalterung einlegen. Schraube **b** einführen. Ring **d** auf das herausschauende Schraubengewinde auflegen und mit Rändelmutter **a** festziehen.
9. Secure the table to the holder. Insert casing **c** in the stand holder indentation. Insert screw **b**. Place ring d on the screw thread that is poking out and tighten it securely using the knurled screw **a**.

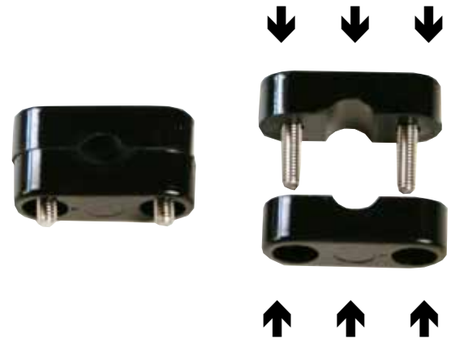

10. Kabelhalter **F** mit den Schrauben **F1** vorbereiten und zusammenführen.
10. Insert the **F1** screws into the **F** cable holder and join them up.

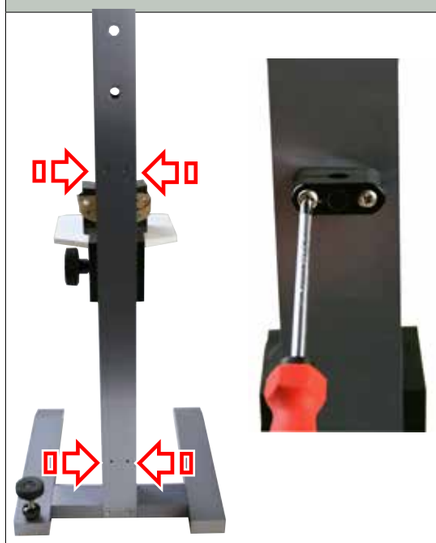

11. Mit dem Kreuzschraubenzieher, die Kabelhalterung mit den Schrauben an den links markierten Stellen, festschrauben. Falls Sie bereits einen Antrieb besitzen, führen Sie vorher das Netzkabel durch die Kabelhalter durch.

11. To attach the cable holders at the positions marked on the left, tighten screws using the Phillips screwdriver. If you already have a drive, you should first insert the power cable through the cable holders.

Art.Nr / Item no. **9100050** - Stückliste / Parts list - H-Stativ / H-Stand ST-F10/600

Art.Nr / Item no.		Bezeichnung / Description	Stk. / pcs.
9800056	1	Stativsäule / Stand pole	1
9800053	2	Fuss links / Stand support left	1
9800052	3	Fuss rechts / Stand support right	1
9800051	4	Querträger / Cross beam	1
9800059	5	Seitenplatte links / Lateral-plate left	1
9800058	6	Seitenplatte rechts / Lateral-plate right	1
9800071	7	Tischhalter / Table holder	1
9800049	8	Tischplatte weiss / Table white	1
9800060	9	Gefässhalter / Vessel holder	1
9800062	10	Andruckhülse / Pressing bush	1
9750355	13	Achse mit Gleitrolle / Arbor caster-roll	4
9322024	15	Kugellager / Ball bearing 635-2Z	4
9800066	16	Rändelmutter / Knurled screw 40 M8	3
9800073	17	Abdeckplatte / Cover plate PT-ST 3001	1
9800057	18	Rändelmutter / Knurled screw 50 M8	1

Art.Nr / Item no.		Bezeichnung / Description	Stk. / pcs.
9800074	21	Kabelhalter / Cable holder	4
9800070	22	Gummifuss / Rubber base D=21 H=6	4
9910510	24	Senkkopf-Schr. / Countersunk bolt M 5*10 R	4
9910005	25	U-Scheibe / U-plate M 5 DIN 9021 BN1356	1
9920420	26	Kreuz-Schraube / Cross screw M 4x20 R	4
9960008	27	U-Scheibe / U-plate M8 R A2	3
9900520	29	Zyl.-Schraube / Cyl. bolt M5x20 DIN 912 A2	4
9908100	30	Sechskant-Schraube / Allen screw M8x100	1
9900875	31	Sechskant-Schraube / Allen screw M8x75	1
9900855	32	Zyl-Schr. / Cyl. bolt M8x55 A2	2
9900612	33	Senkschraube / Countersunk bolt M6x12 R	4
9991030	34	Zylinderstift / Cyl. bolt 10h8x30,DIN 7,A1	4
Werkzeugsatz / Tool kit			
9770001		Schlüsselsatz / Tool kit PT-MR 3100/6100	1

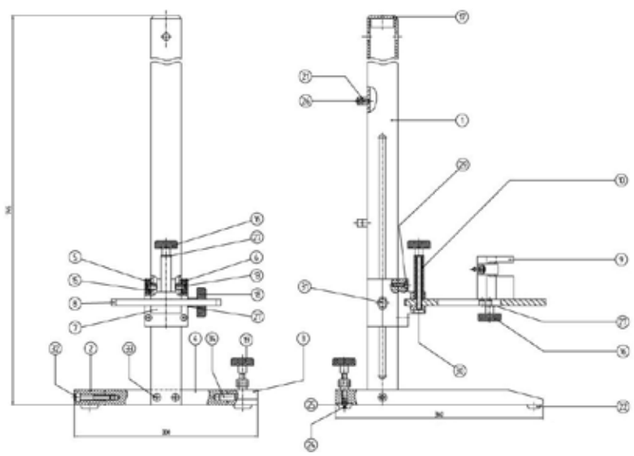

ST-P 14/590+500
PLATE STAND / PLATTEN STATIV

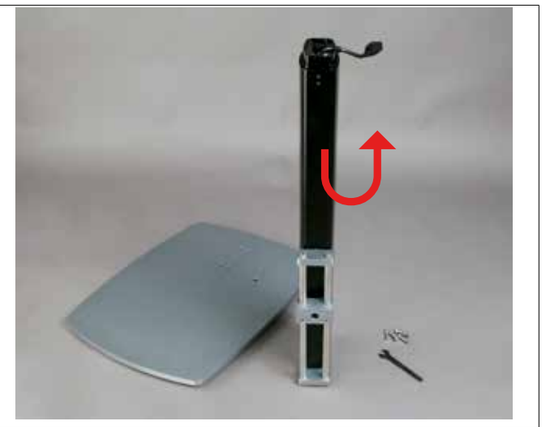

1. Hubsäule **A** senkrecht auf einer ebenen Fläche auf die Kopfplatte stellen.
1. Put lifting column **A** on a flat surface vertically onto the head plate.

Zusammenstellung / Lieferumfang / Werkzeuge:
A: Hubsäule, **B:** Bodenplatte, **C**: Controlbox, **D:** Bedienelement mit Aktivierungsstecker, **E:** Motorkabel, **F:** Sockel für das Bedienelement, passendes Netzkabel CH/EU/UK/US (nicht abgebildet), **W1:** 8mm Gabelschlüssel, **W2:** 10mm Gabelschlüssel, **W3:** 3mm Inbusschlüssel, **A1:** 4x 6kt. Schraube, **A2:** 4x 6kt. Schraube M6x25, **A3:** 1x Gewindestift M6x10, **A4:** 2x Senkschraube M4x14.

Assembly / scope of delivery / tools:
A: Lifting column, **B:** Base-plate, **C:** Control box, **D:** Operating element with activation plug, **E:** Motor cable, **F:** Base for the operating element, suitable cable CH / EU / UK / US (not shown), **W1:** 8mm spanner, **W2:** 10mm spanner, **W3:** 3mm Allen key, **A1:** 4x 6 hex bolt, **A2:** 4x 6 hex bolt M6x25, **A3:** 1x set screw M6x10, **A4:** 2x M4x14 countersunk screw.

2. Bodenplatte **B** bündig auf die Unterseite der Hubsäule legen und ausbalancieren. **ACHTUNG! KIPPGEFAHR!**

2. Put base-plate **B** flush onto the bottom of the column and balance it out. **CAUTION RISK OF TIPPING!**

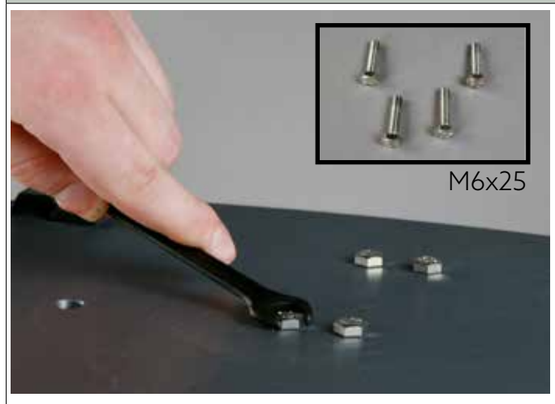

3. Schrauben **A2** zuerst von Hand anschrauben, danach richtig festziehen (10mm Gabelschlüssel **W2**).

3. Tighten **A2** screws by hand first, then tighten properly (10mm spanner **W2**).

4. Stativ wieder senkrecht auf die Platte stellen. Die unteren Schrauben an den Führungssäulen lösen und die kleine Platte abnehmen (10mm Gabelschlüssel **W2**).

4. Place stand again vertically onto the base-plate. Undo the lower screws on the guide columns and remove the small plate (10mm spanner **W2**).

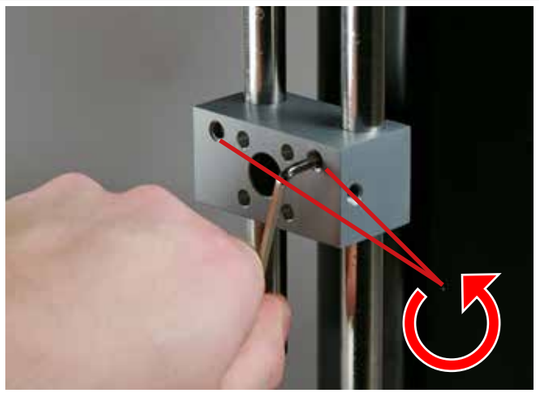

5. Zwei Gewindestifte an der Kreuzmuffe lockern (3mm Inbusschlüssel **W3**).

5. Loosen the two set screws on the boss head (3mm Allen key, **W3**).

KINEMATICA
Homogenizing perfected.

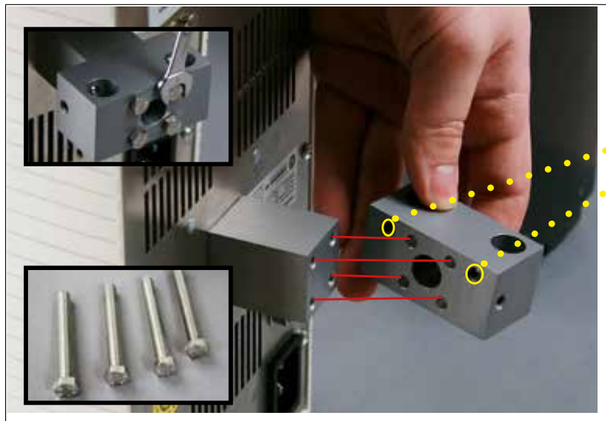

6. Kreuzmuffe mit dem 8mm Gabelschlüssel **W1** am Antriebsausleger mit den vier **A1** Schrauben befestigen.

6. Fix sleeve coupling to the drive bracket using the four screws A1 (8mm socket **W1**).

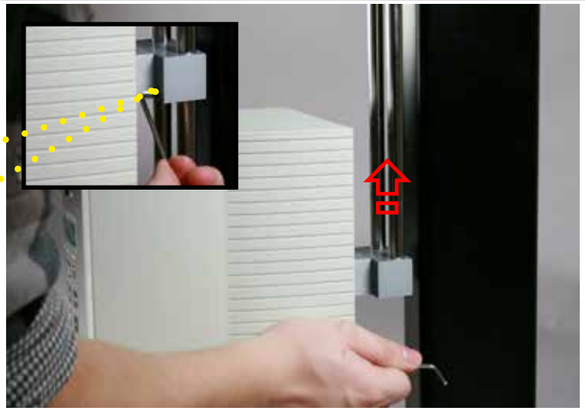

7. Antrieb in die Führungssäulen einführen auf der gewünschten Höhe fixieren (3mm Inbusschlüssel **W3**).

7. Insert drive into the guide columns and fix at the desired height (3mm Allen key **W3**).

8. Untere Platte wieder montieren (Siehe Schritt 4).

8. Refit the lower plate (see Step 4).

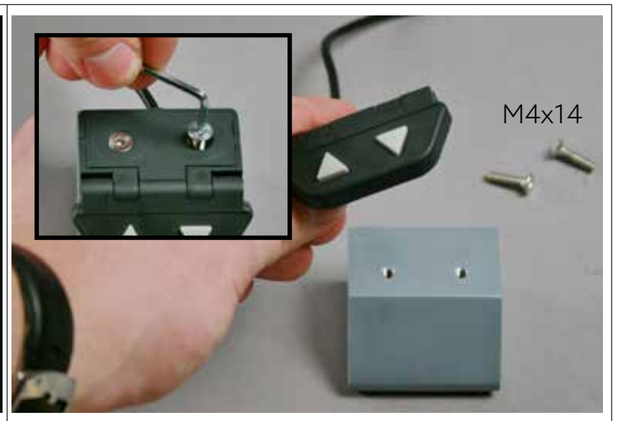

9. Bedienelement **D** an den Sockel **F** mit den **A4** Senkschrauben anschrauben (2.5 mm Inbusschlüssel **W4**).

9. Fix operating element **D** to base **F** using the **A4** countersunk screws (2.5 mm Allen key **W4**).

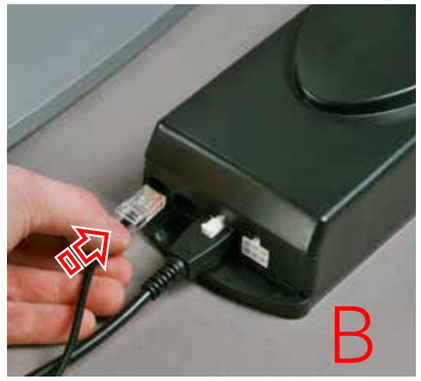

10a. Die Hubsäule und die Controlbox **C** mit dem Motorkabel **E** verbinden. 10b. Aktivierungsstecker des Bedienelements **D** an die Controlbox **C** anschliessen. 10c. Netzkabel mit der Controlbox verbinden.

10a. Connect the lifting column and the control box **C** with the motor cable **E**. 10b. Connect the activation plug of the operating element **D** to the control box **C**. 10c. Connect mains cable to the control box.

Den Gefässhalter können Sie von unten an die Bodenplatte **B** anschrauben.

The receptacle holder can be screwed from below onto the base-plate **B**.

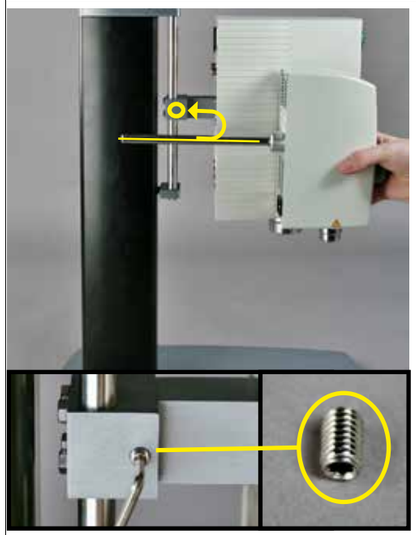

10. Falls Sie dieses Stativ mit einem Antrieb mit Auslegerstange verwenden möchten, die Auslegerstange in die mittlere Bohrung der Kreuzmuffe einführen und diese mit dem Gewindestift fixieren (3mm Inbusschlüssel **W3**).

GEWINDESTIFT NUR IN DIESEM FALL ANBRINGEN!

10. If you want to use this stand with a drive with extension arm, insert the extension arm in the middle bore of the boss head and secure it with the set screw (3mm Allen key **W3**).

ONLY IN THIS CASE FIT THE SET SCREW!

Art. Nr / Item no. **9125001** - Stückliste / Parts list

Art.Nr / Item no.		Bezeichnung / Description	Stk. / pcs.
9756547	1	Bodenplatte Base-plate	1
9756550	2	Kopfplatte Head-plate	1
9756549	3	Kreuzmuffe So. Boss head	1
9756548	4	Stativsäule Stand rod	2
9756590	5	Platte mitte Mid-plate	1
9756597	6	Sockel für Handschalter Base for hand control	1
9343189	10	Teleskophubsäule Telescopic lifting column	1
9343192	11	Motorkabel zu Teleskophubsäule Motor cables to telescopic lifting column	1
9343238	7	Non-Slip Folie 24x24 cm Non-slip foil 24x24 cm	1
9343243	12	Steuerung 230 V Control unit 230V	1
9343240	13	Bedienelement Remote Control up/down	1

Art.Nr / Item no.		Bezeichnung / Description	Stk. / pcs.
9323028	15	Gummifüsse selbstkl. Self-adhesive rubber feet	4
9323023	16	Gummifüsse schwarz Ø12x3.5 Black rubber feet Ø12x3.5	5
9920625	17	Sechskant-Schraube M6x25 Hex bolt M6x25	8
9910640	18	6-Kant-Schr. M6x 40 Hex bolt M6x 40	4
9930610	19	Gewinde-Stift M6x10 Set screw M6x10	3
9951281	20	Senk-Schr. M4x14 DIN 7991 Countersunk screw M4x14	2
9930610	-	Sechskant-Schraube M6x10 (Antrieb) Hex bolt M6x10 (Drive unit)	1 Set (4)
Werkzeugsatz / Tool kit			
9343249		Schlüsselsatz Tool kit	1
9300112 Inbuss / Allen key 3.0 mm 9300117 Inbuss / Allen key 2.5 mm 9341391 Schlüssel / Flat spanner 10 mm 9343248 Schlüssel / Flat spanner 8 mm			

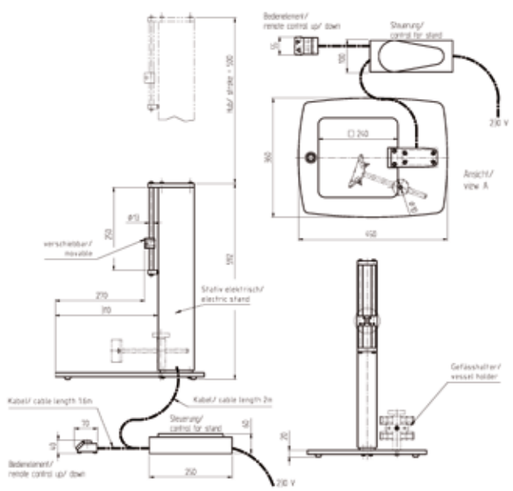

ST-P 21/700
PLATE STAND / PLATTEN STATIV

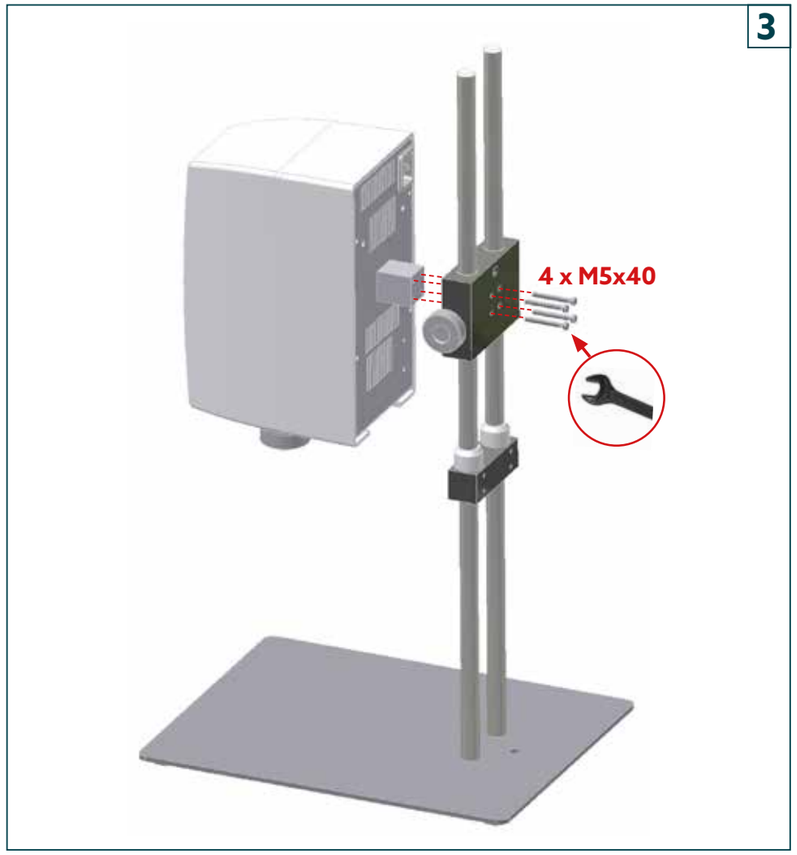

KINEMATICA
Homogenizing perfected.

MA_Stative / Version 07.2019

HEADQUARTERS

Kinematica AG
Luzernerstrasse 147a
CH-6014 Luzern
Switzerland

Phone +41 41 259 65 65
Fax +41 41 259 65 75

info@kinematica.ch
kinematica.ch

EUROPE

Kinematica GmbH / Germany / Phone +49 7634 504 800 0 / info@kinematica.de

–

NORTH AND SOUTH AMERICA

Kinematica, Inc. / USA / Phone +1 631 750 6653 / info@kinematica-inc.com

–

RUSSIA AND CIS

Kinematica AG / Switzerland / Phone +41 41 259 65 65 / info@kinematica.ch

–

GREATER CHINA

Kinematica Asia Limited / Hong Kong / Phone +852 249 769 65 / info@kinematica.ch